DL–9

Spannsatz / *Frette de serrage*

nicht selbstzentrierend
pas autocentrant

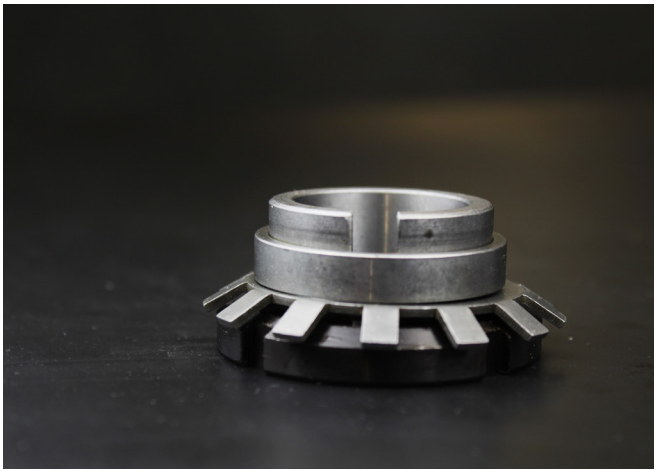

Eigenschaften

- niedrige Drehmomente
- geeignet für dünnwandige Naben
- selbstlösend bei Demontage
- axiale Verschiebung beim Spannen
- geringe radiale Einbaumasse

Caractéristiques

- *couples faibles*
- *adapté aux moyeux à parois minces*
- *autodesserrant lors du démontage*
- *déplacement axial lors du serrage*
- *faible encombrement radial*

Montage

Die Kontaktfläche von Welle und Nabe sorgfältig reinigen und mit passendem Schutzmittel (*) gegen Passungsrost behandeln.

Den Spannsatz in den Nabensitz einfügen und auf die Welle schieben.
Die Nutmutter von Hand anziehen, bis der Innenring mit der Welle und der Aussenring mit der Nabe in Kontakt kommen.
Danach mithilfe eines Hakenschlüssels anziehen, bis das Anzugsmoment **Ms** der Masstabelle erreicht wird.
Abschliessend mit dem Sicherungsblech sichern und den Lappen in die nächstliegende Nut biegen.

(*) Keine Öle oder Fette mit Molybdändisulfid oder ähnlichen Zusatzstoffen verwenden. Diese würden den Reibungskoeffizienten erheblich reduzieren.

Montage

Nettoyer soigneusement la surface de contact de l'arbre et du moyeu et la traiter avec un produit de protection (*) contre la rouille d'ajustage.

Monter la frette de serrage dans le logement du moyeu et le faire glisser sur l'arbre.
Serrer l'écrou de serrage à la main jusqu'à ce que la bague intérieure soit en contact avec l'arbre et la bague extérieure avec le moyeu.
*Serrer ensuite l'écrou à l'aide d'une clé à ergot jusqu'à ce que le couple de serrage **Ms** indiqué dans le tableau soit atteint.*
Pour finir fixer avec la rondelle de blocage et plier la languette dans la gorge la plus proche.

(*) Ne pas utiliser d'huiles ou de graisses contenant du bisulfure de molybdène ou des additifs similaires. Celles-ci réduiraient fortement le coefficient de frottement.

Demontage

Den Lappen des Sicherungsbleches aus der Nut der Nutmutter herausbiegen.
Nutmutter mithilfe des Hakenschlüssels lösen und Sicherungsblech entfernen.
Danach Spannsatz vorsichtig demontieren.

Démontage

Déplier la languette de la rondelle de blocage hors de la gorge de l'écrou de serrage.
Desserrer l'écrou de serrage à l'aide de la clé à ergot, puis retirer la rondelle de blocage.
Démonter ensuite la frette de serrage avec précaution.

Technische Hinweise

Oberflächengüte: Rz ≤ 16 µm

Empfohlene Toleranzen: **Welle h8 | Nabe H8**

Informations techniques

Qualité de surface: Rz ≤ 16 µm

*Tolérances recommandées: **Arbre h8 | Moyeu H8***

Axiale Verschiebung

Es erfolgt eine leichte axiale Verschiebung der Nabe gegenüber der Welle.

Déplacement axial

Au serrage le moyeu a un léger déplacement axial par rapport à l'arbre.

DL–9

Spannsatz / *Frette de serrage*

nicht selbstzentrierend
pas autocentrant

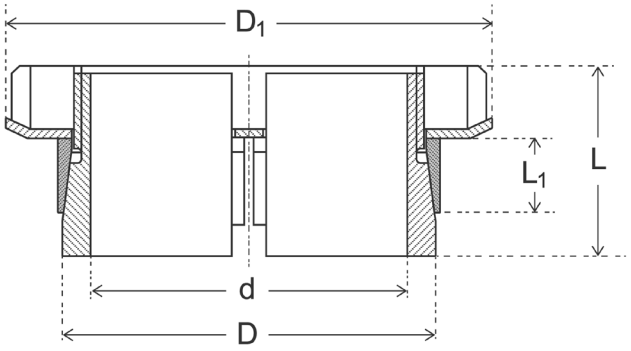

Masse / *Dimensions*				Drehmoment *Couple*	Axialkraft *Force axiale*	Flächenpressung *Pression de surface*		Nutmutter *Écrou de serrage*		Gewicht *Poids*
d x D	L	L1	D1			Welle *Arbre*	Nabe *Moyeu*	Typ	Anzugsmoment *Couple de serrage*	
mm	mm			Mt Nm	Fa KN	pw N/mm²	pn N/mm²		Ms Nm	kg
14 x 25	16,5	6,5	32	38	5	200	110	KM4	95	0,05
15 x 25	16,5	6,5	32	41	5	185	110	KM4	95	0,05
16 x 25	16,5	6,5	32	43	5	174	110	KM4	95	0,04
17 x 30	18,0	6,5	38	55	6	197	112	KM5	160	0,08
18 x 30	18,0	6,5	38	58	6	186	112	KM5	160	0,08
19 x 30	18,0	6,5	38	62	7	176	112	KM5	160	0,08
20 x 30	18,0	6,5	38	66	7	167	111	KM5	160	0,07
22 x 35	18,0	6,5	45	96	8	202	127	KM6	220	0,10
24 x 35	18,0	6,5	45	105	9	185	127	KM6	220	0,09
25 x 35	18,0	6,5	45	110	9	178	124	KM6	220	0,09
28 x 40	19,5	7,0	52	150	10	176	123	KM7	340	0,08
30 x 40	19,5	7,0	52	160	11	159	119	KM7	340	0,09
32 x 42	21,5	8,0	58	210	12	165	119	KM8	480	0,18
35 x 45	21,5	8,0	58	225	13	150	118	KM8	480	0,17
36 x 45	21,5	8,0	58	240	13	149	120	KM8	480	0,16
38 x 52	24,5	10,0	65	290	14	125	92	KM9	680	0,25
40 x 52	24,5	10,0	65	310	15	120	93	KM9	680	0,24
42 x 57	25,5	10,0	70	350	16	124	91	KM10	870	0,31
45 x 57	25,5	10,0	70	400	18	122	96	KM10	870	0,29
48 x 62	25,5	10,0	75	500	21	135	105	KM11	970	0,32
50 x 62	25,5	10,0	75	520	21	130	105	KM11	970	0,30
55 x 68	27,5	12,0	80	580	22	98	80	KM12	1100	0,35
56 x 68	27,5	12,0	80	610	22	99	80	KM12	1100	0,34
60 x 73	28,5	12,0	85	800	27	113	93	KM13	1300	0,42
63 x 79	30,5	14,0	92	980	31	107	86	KM14	1600	0,56
65 x 79	30,5	14,0	92	1010	31	103	85	KM14	1600	0,52
70 x 84	31,5	14,0	98	1240	35	110	92	KM15	2000	0,63