DL–5B

Spannsatz / *Frette de serrage*

selbstzentrierend
autocentrant

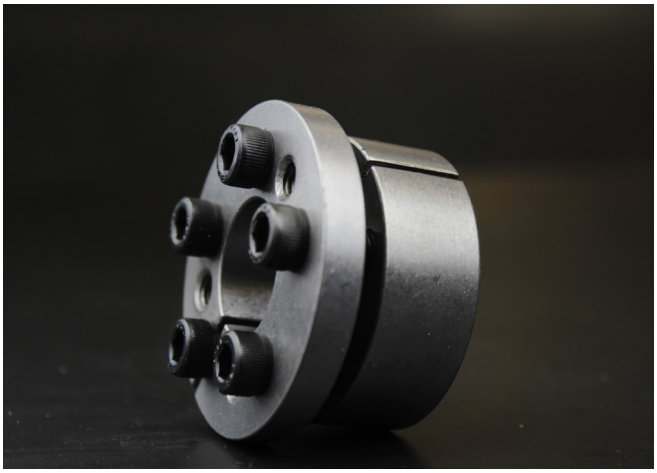

Eigenschaften

- mittlere bis hohe Drehmomente
- selbstsichernd
- keine axiale Verschiebung beim Spannen
- kurze Montagezeiten

Caractéristiques

- *couples moyens à élevés*
- *autobloquant*
- *pas de déplacement axial lors du serrage*
- *temps de montage réduit*

Montage

Die Kontaktfläche von Welle und Nabe sorgfältig reinigen und mit passendem Schutzmittel (*) gegen Passungsrost behandeln.

Den Spannsatz in den Nabensitz einfügen und auf die Welle schieben. Die Spannschrauben von Hand anziehen, bis der Innenring mit der Welle und der Aussenring mit der Nabe in Kontakt kommen. Danach alle Spannschrauben stufenweise und gleichmässig mithilfe eines Drehmomentschlüssels über Kreuz anziehen, bis das Anzugsmoment **Ms** der Masstabelle erreicht wird.

Achtung: Dieser Spannsatz enthält Spannschrauben für den Anzug sowie Abstossgewinde für die Demontage. Diese bei der Montage nicht anziehen.

(*) Keine Öle oder Fette mit Molybdändisulfid oder ähnlichen Zusatzstoffen verwenden. Diese würden den Reibungskoeffizienten erheblich reduzieren.

Montage

Nettoyer soigneusement la surface de contact de l'arbre et du moyeu et la traiter avec un produit de protection (*) contre la rouille d'ajustage.

Monter la frette de serrage dans le logement du moyeu et le faire glisser sur l'arbre. Serrer les vis de serrage à la main jusqu'à ce que la bague intérieure soit en contact avec l'arbre et la bague extérieure avec le moyeu.
*Serrer ensuite toutes les vis de serrage progressivement et uniformément – en procédant en croix – à l'aide d'une clé dynamométrique jusqu'à ce que le couple de serrage **Ms** indiqué dans le tableau soit atteint.*

Attention : Cet élément de serrage contient des vis de serrage pour le montage ainsi que des filetages pour le démontage. Ne pas serrer ceux-ci lors du montage.

(*) Ne pas utiliser d'huiles ou de graisses contenant du bisulfure de molybdène ou des additifs similaires. Celles-ci réduiraient fortement le coefficient de frottement.

Demontage

Alle Spannschrauben der Reihe nach lösen und abnehmen. Danach mithilfe der Schrauben den Spannsatz über die dafür vorgesehenen Gewinde abpressen.

Démontage

Desserrer et retirer toutes les vis de serrage les unes après les autres. Ensuite, détacher la frette de serrage à l'aide des vis en les enfonçant dans les filetages prévus à cet effet.

Technische Hinweise

Oberflächengüte: Rz ≤ 16 µm

Empfohlene Toleranzen: **Welle h8 | Nabe H8**

Informations techniques

Qualité de surface: Rz ≤ 16 µm

*Tolérances recommandées: **Arbre h8 | Moyeu H8***

Axiale Verschiebung

Es erfolgt keine axiale Verschiebung der Nabe gegenüber der Welle.

Déplacement axial

Le moyeu n'a aucun déplacement axial par rapport à l'arbre.

DL–5B

Spannsatz / *Frette de serrage*

selbstzentrierend
autocentrant

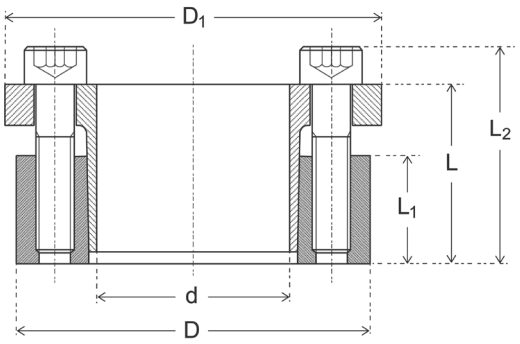

Masse / *Dimensions*					Drehmoment *Couple*	Axialkraft *Force axiale*	Flächenpressung *Pression de surface*		Spannschrauben *Vis de serrage*		Gewicht *Poids*
d x D	L	L1	L2	D1			Welle *Arbre*	Nabe *Moyeu*	DIN 912 (G. 12.9)	Anzugsmoment *Couple de serrage*	
mm	mm				Mt Nm	Fa KN	pw N/mm²	pn N/mm²	N° x Typ	Ms Nm	kg
18 x 47	28	17	34	54	270	28	212	94	5 x M6	17	0,30
19 x 47	28	17	34	54	274	28	215	93	5 x M6	17	0,30
20 x 47	28	17	34	54	280	28	218	94	5 x M6	17	0,32
22 x 47	28	17	34	54	300	28	200	95	5 x M6	17	0,32
24 x 50	28	17	34	57	330	28	178	89	5 x M6	17	0,35
25 x 50	28	17	34	57	420	34	210	105	6 x M6	17	0,32
28 x 55	28	17	34	62	480	34	196	98	6 x M6	17	0,37
30 x 55	28	17	34	62	510	35	177	96	6 x M6	17	0,37
32 x 60	28	17	34	67	730	40	222	116	8 x M6	17	0,39
35 x 60	28	17	34	67	770	44	194	112	8 x M6	17	0,39
38 x 65	28	17	34	72	830	45	181	103	8 x M6	17	0,46
40 x 65	28	17	34	72	940	50	182	109	8 x M6	17	0,46
42 x 75	33	20	41	82	1590	70	234	130	7 x M8	41	0,72
45 x 75	33	20	41	82	1630	70	213	124	7 x M8	41	0,70
50 x 80	33	20	41	87	1830	80	195	120	7 x M8	41	0,77
55 x 85	33	20	41	92	2210	80	192	125	8 x M8	41	0,80
60 x 90	33	20	41	97	2410	80	178	120	8 x M8	41	0,88
65 x 95	33	20	41	102	3090	90	192	131	9 x M8	41	0,93
70 x 110	40	24	50	117	4620	130	208	134	8 x M10	83	1,60
75 x 115	40	24	50	122	4900	130	191	123	8 x M10	83	1,76
80 x 120	40	24	50	127	5000	130	176	119	8 x M10	83	1,81
85 x 125	40	24	50	132	6300	150	195	135	9 x M10	83	1,90
90 x 130	40	24	50	137	6800	150	187	131	9 x M10	83	2,00
95 x 135	40	24	50	142	7700	160	191	132	10 x M10	83	2,10
100 x 145	44	26	56	152	9800	190	202	141	8 x M12	145	2,80