DL–14

Mini-Spannsatz / *Frette de serrage miniature*

selbstzentrierend
autocentrant



Eigenschaften

- mittlere Drehmomente
- geringe Schraubenanzahl
- selbstsichernd
- geeignet für die axiale Arretierung anderer Bauteile
- keine axiale Verschiebung beim Spannen

Caractéristiques

- *couples moyens*
- *nombre de vis de serrage modéré*
- *autobloquant*
- *convient pour le blocage axial d'autres composants*
- *pas de déplacement axial lors du serrage*

Montage

Die Kontaktfläche von Welle und Nabe sorgfältig reinigen und mit passendem Schutzmittel (*) gegen Passungsrost behandeln.

Den Spannsatz in den Nabensitz einfügen und auf die Welle schieben. Die Spannschrauben von Hand anziehen, bis der Innenring mit der Welle und der Aussenring mit der Nabe in Kontakt kommen. Danach alle Spannschrauben stufenweise und gleichmässig mithilfe eines Drehmomentschlüssels über Kreuz anziehen, bis das Anzugsmoment **Ms** der Masstabelle erreicht wird.

Achtung: Dieser Spannsatz enthält Spannschrauben für den Anzug sowie Abstossgewinde für die Demontage. Diese bei der Montage nicht anziehen.

(*) Keine Öle oder Fette mit Molybdändisulfid oder ähnlichen Zusatzstoffen verwenden. Diese würden den Reibungskoeffizienten erheblich reduzieren.

Montage

Nettoyer soigneusement la surface de contact de l'arbre et du moyeu et la traiter avec un produit de protection (*) contre la rouille d'ajustage.

Monter la frette de serrage dans le logement du moyeu et le faire glisser sur l'arbre. Serrer les vis de serrage à la main jusqu'à ce que la bague intérieure soit en contact avec l'arbre et la bague extérieure avec le moyeu.
*Serrer ensuite toutes les vis de serrage progressivement et uniformément – en procédant en croix – à l'aide d'une clé dynamométrique jusqu'à ce que le couple de serrage **Ms** indiqué dans le tableau soit atteint.*

Attention : Cet élément de serrage contient des vis de serrage pour le montage ainsi que des filetages pour le démontage. Ne pas serrer ceux-ci lors du montage.

(*) Ne pas utiliser d'huiles ou de graisses contenant du bisulfure de molybdène ou des additifs similaires. Celles-ci réduiraient fortement le coefficient de frottement.

Demontage

Alle Spannschrauben der Reihe nach lösen und abnehmen. Danach mithilfe der Schrauben den Spannsatz über die dafür vorgesehenen Gewinde abpressen.

Démontage

Desserrer et retirer toutes les vis de serrage les unes après les autres. Ensuite, détacher la frette de serrage à l'aide des vis en les enfonçant dans les filetages prévus à cet effet.

Technische Hinweise

Oberflächengüte: Rz ≤ 16 µm

Empfohlene Toleranzen: **Welle h8 | Nabe H8**

Informations techniques

Qualité de surface: Rz ≤ 16 µm

*Tolérances recommandées: **Arbre h8 | Moyeu H8***

Axiale Verschiebung

Es erfolgt keine axiale Verschiebung der Nabe gegenüber der Welle.

Déplacement axial

Le moyeu n'a aucun déplacement axial par rapport à l'arbre.

DL–14

Mini-Spannsatz / *Frette de serrage miniature*

selbstzentrierend
autocentrant

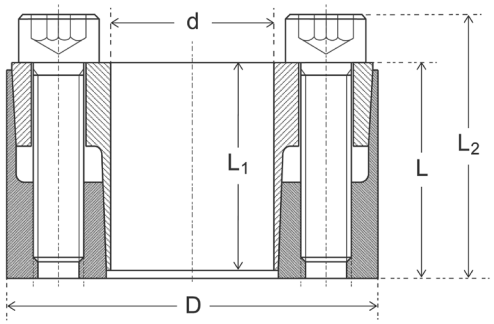

Masse / *Dimensions*				Dreh-moment *Couple*	Axialkraft *Force axiale*	Flächenpressung *Pression de surface*		Spannschrauben *Vis de serrage*		Gewicht *Poids*
d x D	L	L1	L2			Welle *Arbre*	Nabe *Moyeu*	DIN 912 (G. 12.9)	Anzugs-moment *Couple de serrage*	
mm	mm			Mt Nm	Fa KN	pw N/mm²	pn N/mm²	N° x Typ	Ms Nm	kg
6 x 16	11	10,5	13,5	9	3,0	184	69	3 x M2,5	1,2	0,01
6,35 x 16	11	10,5	13,5	10	3,0	173	69	3 x M2,5	1,2	0,01
7 x 17	11	10,5	13,5	11	3,0	155	64	3 x M2,5	1,2	0,01
8 x 18	11	10,5	13,5	12	3,0	138	61	3 x M2,5	1,2	0,02
9 x 20	13	12,5	15,5	17	4,0	132	60	4 x M2,5	1,2	0,02
9,53 x 20	13	12,5	15,5	18	4,0	124	59	4 x M2,5	1,2	0,02
10 x 20	13	12,5	15,5	19	4,0	120	60	4 x M2,5	1,2	0,02
11 x 22	13	12,5	15,5	21	4,0	108	54	4 x M2,5	1,2	0,02
12 x 22	13	12,5	15,5	24	4,0	102	55	4 x M2,5	1,2	0,02
14 x 26	17	16,5	20,0	40	6,0	94	50	4 x M3	2,1	0,04
15 x 28	17	16,5	20,0	44	6,0	93	50	4 x M3	2,1	0,04
16 x 32	17	16,5	21,0	86	10,0	152	76	4 x M4	4,9	0,07
17 x 35	21	20,5	25,0	88	10,0	116	56	4 x M4	4,9	0,09
18 x 35	21	20,5	25,0	94	11,0	109	56	4 x M4	4,9	0,09
19 x 35	21	20,5	25,0	99	11,0	104	56	4 x M4	4,9	0,08
20 x 38	21	20,5	26,0	170	17,0	161	85	4 x M5	10,0	0,10
22 x 40	21	20,5	26,0	187	17,0	146	80	4 x M5	10,0	0,11
24 x 47	26	25,0	32,0	287	24,0	153	78	4 x M6	17,0	0,20
25 x 47	26	25,0	32,0	299	24,0	147	78	4 x M6	17,0	0,19
25,4 x 47	26	25,0	32,0	304	24,0	144	78	4 x M6	17,0	0,18
28 x 50	26	25,0	32,0	480	34,0	186	105	6 x M6	17,0	0,22
30 x 55	26	25,0	32,0	510	34,0	174	95	6 x M6	17,0	0,27
32 x 55	26	25,0	32,0	575	36,0	172	100	6 x M6	17,0	0,25
35 x 60	31	30,0	37,0	820	47,0	172	100	8 x M6	17,0	0,36
38 x 65	31	30,0	37,0	880	47,0	157	92	8 x M6	17,0	0,43
40 x 65	31	30,0	37,0	958	48,0	154	95	8 x M6	17,0	0,40
42 x 75	36	35,0	44,0	1394	67,0	175	98	6 x M8	41,0	0,67
45 x 75	36	35,0	44,0	1493	67,0	163	98	6 x M8	41,0	0,63
48 x 80	36	35,0	44,0	2124	86,0	204	122	8 x M8	41,0	0,74
50 x 80	36	35,0	44,0	2150	89,0	190	118	8 x M8	41,0	0,70