DL–13S

Spannsatz / *Frette de serrage*

selbstzentrierend
autocentrant

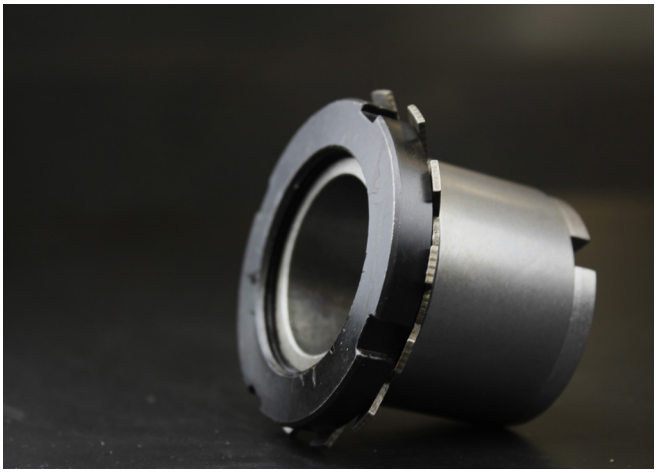

Eigenschaften

- niedrige Drehmomente
- geeignet für begrenzte Nabendurchmesser
- selbstsichernd
- axiale Verschiebung beim Spannen
- geringe radiale Einbaumasse

Caractéristiques

- *couples faibles*
- *convient aux moyeux de diamètre limité*
- *autobloquant*
- *déplacement axial lors du serrage*
- *faible encombrement radial*

Montage

Die Kontaktfläche von Welle und Nabe sorgfältig reinigen und mit passendem Schutzmittel (*) gegen Passungsrost behandeln.

Den Spannsatz in den Nabensitz einfügen und auf die Welle schieben.
Die Nutmutter von Hand anziehen, bis der Innenring mit der Welle und der Aussenring mit der Nabe in Kontakt kommen.
Danach mithilfe eines Hakenschlüssels anziehen, bis das Anzugsmoment **Ms** der Masstabelle erreicht wird.
Abschliessend mit dem Sicherungsblech sichern und den Lappen in die nächstliegende Nut biegen.

(*) Keine Öle oder Fette mit Molybdändisulfid oder ähnlichen Zusatzstoffen verwenden. Diese würden den Reibungskoeffizienten erheblich reduzieren.

Montage

Nettoyer soigneusement la surface de contact de l'arbre et du moyeu et la traiter avec un produit de protection (*) contre la rouille d'ajustage.

Monter la frette de serrage dans le logement du moyeu et le faire glisser sur l'arbre.
Serrer l'écrou de serrage à la main jusqu'à ce que la bague intérieure soit en contact avec l'arbre et la bague extérieure avec le moyeu.
*Serrer ensuite l'écrou à l'aide d'une clé à ergot jusqu'à ce que le couple de serrage **Ms** indiqué dans le tableau soit atteint.*
Pour finir fixer avec la rondelle de blocage et plier la languette dans la gorge la plus proche.

(*) Ne pas utiliser d'huiles ou de graisses contenant du bisulfure de molybdène ou des additifs similaires. Celles-ci réduiraient fortement le coefficient de frottement.

Demontage

Den Lappen des Sicherungsbleches aus der Nut der Nutmutter herausbiegen.
Nutmutter mithilfe des Hakenschlüssels lösen und Sicherungsblech entfernen.
Danach Spannsatz vorsichtig demontieren.

Démontage

Déplier la languette de la rondelle de blocage hors de la gorge de l'écrou de serrage.
Desserrer l'écrou de serrage à l'aide de la clé à ergot, puis retirer la rondelle de blocage.
Démonter ensuite la frette de serrage avec précaution.

Technische Hinweise

Oberflächengüte: Rz ≤ 16 µm

Empfohlene Toleranzen: **Welle h8 | Nabe H8**

Informations techniques

Qualité de surface: Rz ≤ 16 µm

*Tolérances recommandées: **Arbre h8 | Moyeu H8***

Axiale Verschiebung

Es erfolgt eine leichte axiale Verschiebung der Nabe gegenüber der Welle.

Déplacement axial

Au serrage le moyeu a un léger déplacement axial par rapport à l'arbre.

DL–13S

Spannsatz / *Frette de serrage*

selbstzentrierend
autocentrant

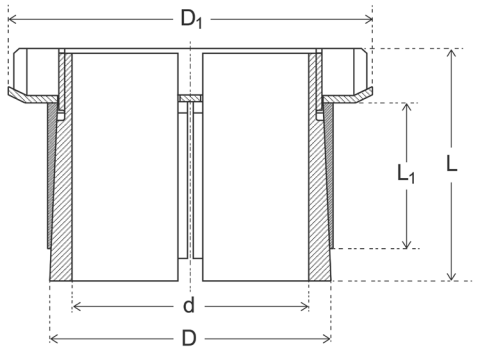

Masse / *Dimensions*				Drehmoment *Couple*	Axialkraft *Force axiale*	Flächenpressung *Pression de surface*		Nutmutter *Écrou de serrage*		Gewicht *Poids*
d x D	L	L1	D1			Welle *Arbre*	Nabe *Moyeu*	Typ	Anzugsmoment *Couple de serrage*	
mm	mm			Mt Nm	Fa KN	pw N/mm²	pn N/mm²		Ms Nm	kg
14 x 25	30	20	32	61	9	81	43	KM4	95	0,08
15 x 25	30	20	32	72	9	80	45	KM4	95	0,01
16 x 25	30	20	32	73	9	75	45	KM4	95	0,07
17 x 25	32	20	32	82	9	70	45	KM4	95	0,09
18 x 30	32	20	38	98	10	78	44	KM5	160	0,12
19 x 30	32	20	38	102	11	73	44	KM5	160	0,12
20 x 30	32	20	38	110	11	69	44	KM5	160	0,11
22 x 35	36	25	45	165	13	70	45	KM6	220	0,18
24 x 35	36	25	45	178	14	65	45	KM6	220	0,16
25 x 35	36	25	45	178	14	58	43	KM6	220	0,19
28 x 40	42	30	52	248	17	54	40	KM7	340	0,24
30 x 40	42	30	52	273	17	50	40	KM7	340	0,24
32 x 45	44	30	58	347	21	59	45	KM8	480	0,32
35 x 45	44	30	58	406	21	55	45	KM8	480	0,32
38 x 50	45	30	65	510	25	60	45	KM9	680	0,35
40 x 50	45	30	65	520	26	54	44	KM9	680	0,33
42 x 55	46	30	70	630	29	65	50	KM10	870	0,43
45 x 55	46	30	70	660	30	57	48	KM10	870	0,40
48 x 60	46	30	75	810	34	58	48	KM11	970	0,45
50 x 60	46	30	75	850	34	58	49	KM11	970	0,40
55 x 65	46	30	80	1020	37	59	50	KM12	1100	0,44
60 x 70	52	30	85	1290	43	62	52	KM13	1300	0,55