DL–1006

Schrumpfscheibe / *Frette d'assemblage*

selbstzentrierend
autocentrant

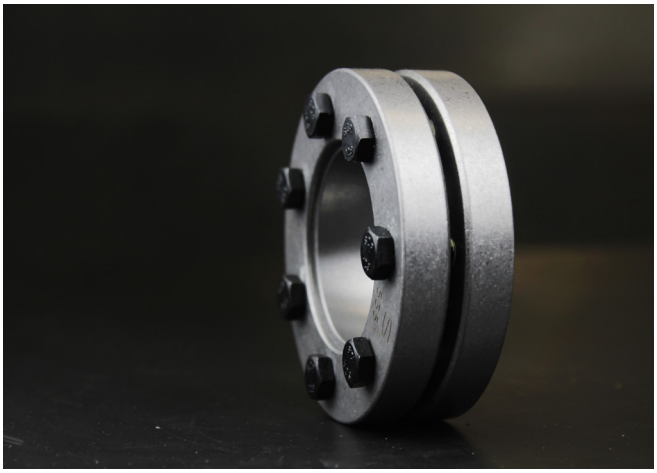

Eigenschaften

- sehr hohe Drehmomente
- Schrumpfscheiben für Hohlwellen
- für die Aussenmontage
- einfach Montage
- keine axiale Verschiebung beim Spannen

Caractéristiques

- *couples très élevé*
- *frettes d'assemblage pour arbres creux*
- *pour un montage à l'extérieur*
- *montage simple*
- *pas de déplacement axial lors du serrage*

Montage

Die Kontaktfläche von Welle und Nabe sorgfältig reinigen und mit passendem Schutzmittel (*) gegen Passungsrost behandeln.

Die Schrumpfscheibe ausserhalb der Hohlwelle aufsetzen.
Die Spannschrauben von Hand anziehen, bis der Innenring mit der Welle und der Aussenring mit der Nabe in Kontakt kommen.
Danach alle Spannschrauben stufenweise und gleichmässig mithilfe eines Drehmomentschlüssels über Kreuz anziehen, bis das Anzugsmoment **Ms** der Masstabelle erreicht wird.

Achtung: Dieser Spannsatz enthält Spannschrauben für den Anzug sowie Abstossgewinde für die Demontage. Diese bei der Montage nicht anziehen.

(*) Keine Öle oder Fette mit Molybdändisulfid oder ähnlichen Zusatzstoffen verwenden. Diese würden den Reibungskoeffizienten erheblich reduzieren.

Montage

Nettoyer soigneusement la surface de contact de l'arbre et du moyeu et la traiter avec un produit de protection (*) contre la rouille d'ajustage.

*Monter la frette d'assemblage à l'extérieur de l'arbre creux.
Serrer les vis de serrage à la main jusqu'à ce que la bague intérieure soit en contact avec l'arbre et la bague extérieure avec le moyeu.
Serrer ensuite toutes les vis de serrage progressivement et uniformément – en procédant en croix – à l'aide d'une clé dynamométrique jusqu'à ce que le couple de serrage **Ms** indiqué dans le tableau soit atteint.*

Attention : Cet élément de serrage contient des vis de serrage pour le montage ainsi que des filetages pour le démontage. Ne pas serrer ceux-ci lors du montage.

(*) Ne pas utiliser d'huiles ou de graisses contenant du bisulfure de molybdène ou des additifs similaires. Celles-ci réduiraient fortement le coefficient de frottement.

Demontage

Alle Spannschrauben der Reihe nach lösen und abnehmen.
Schrumpfscheibe sorgfältig von Hohlwelle abziehen.

Démontage

*Desserrer et retirer toutes les vis de serrage les unes après les autres.
Retirer avec précaution la frette de l'arbre creux.*

Technische Hinweise

Oberflächengüte: Rz ≤ 16 µm

Empfohlene Toleranzen : **Welle h8**

Toleranzen für Wellendurchmesser d_W :

- **ø Welle 19 – 30 mm = H6 / j6**
- **ø Welle 31 – 50 mm = H6 / h6**
- **ø Welle 51 – 80 mm = H6 / g6**
- **ø Welle 81 – 105 mm = H7 / g6**

Informations techniques

Qualité de surface: Rz ≤ 16 µm

*Tolérances recommandées: **Arbre h8***

Tolérances pour les diamètres d'arbre d_W :

- ***ø Arbre 19 – 30 mm = H6 / j6***
- ***ø Arbre 31 – 50 mm = H6 / h6***
- ***ø Arbre 51 – 80 mm = H6 / g6***
- ***ø Arbre 81 – 105 mm = H7 / g6***

Axiale Verschiebung

Es erfolgt keine axiale Verschiebung der Nabe gegenüber der Welle.

Déplacement axial

Le moyeu n'a aucun déplacement axial par rapport à l'arbre.

DL–1006

Schrumpfscheibe / *Frette d'assemblage*

selbstzentrierend
autocentrant

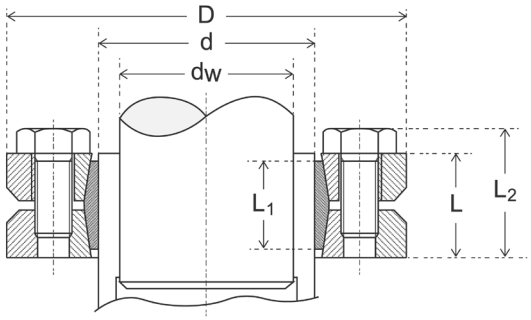

Masse / *Dimensions*					Dreh-moment *Couple*	Axialkraft *Force axiale*	Flächenpressung *Pression de surface* Welle *Arbre*	Spannschrauben *Vis de serrage*		Gewicht *Poids*
d x D	dw	L	L1	L2	Mt	Fa	pw	DIN 931-10.9	Anzugs-moment *Couple de serrage*	
mm	mm	mm			Nm	KN	N/mm²	N° x Typ	Ms Nm	kg
	19				170	25	292			
24 x 50	20	19,5	14	23,0	200	26	272	6 x M5	4	0,2
	21				240	28	277			
	24				300	29	231			
30 x 60	25	21,5	16	25,0	340	31	235	7 x M5	4	0,6
	26				370	32	226			
	28				440	50	307			
36 x 72	30	23,5	18	27,5	550	56	295	5 x M6	12	0,4
	31				610	58	319			
	32				620	63	314			
44 x 80	35	25,5	20	29,5	780	74	323	7 x M6	12	0,6
	36				830	75	307			
	38				940	78	301			
50 x 90	40	27,5	22	31,5	1110	82	277	8 x M6	12	0,8
	42				1150	83	292			
	42				1160	79	249			
55 x 100	45	30,5	23	34,5	1520	88	257	8 x M6	12	1,1
	48				1880	94	252			
	48				1850	97	293			
62 x 110	50	30,5	23	34,5	1940	105	290	10 x M6	12	1,3
	52				2300	110	265			
	50				2000	97	247			
68 x 115	55	30,5	23	34,5	2500	106	265	10 x M6	12	1,4
	60				2600	115	245			
	55				2500	119	284			
75 x 138	60	32,5	25	38,0	3070	124	262	7 x M8	30	1,7
	65				3170	132	270			
	60				3200	124	253			
80 x 145	65	32,5	25	38,0	3900	140	259	7 x M8	30	1,9
	70				4600	158	259			
	65				4650	165	276			
85 x 155	70	39,0	30	44,5	4660	170	279	10 x M8	30	3,5
	75				6000	191	279			
	65				4750	170	263			
90 x 155	70	39,0	30	44,5	6000	190	285	10 x M8	30	3,3
	75				7100	210	271			
	70				6900	195	253			
100 x 170	75	44,0	34	49,5	7300	220	258	12 x M8	30	4,7
	80				7300	227	271			
	75				7200	229	242			
110 x 185	80	50,0	39	57,0	8600	240	234	9 x M10	59	5,9
	85				8800	249	237			
	80				7400	235	232			
115 x 188	85	50,0	39	57,0	9200	254	225	9 x M10	59	5,5
	90				10800	269	234			
	80				10600	285	283			
120 x 215	85	54,0	42	61,0	11100	292	291	12 x M10	59	9,0
	90				11400	310	288			
	85				11000	296	277			
125 x 215	90	54,0	42	61,0	13000	324	274	12 x M10	59	8,3
	95				14000	334	261			
	90				11300	304	245			
130 x 215	95	54,0	42	61,0	13300	333	255	12 x M10	59	8,0
	100				15400	362	255			
	95				15100	367	269			
140 x 230	100	60,5	46	68,5	17600	396	272	10 x M12	100	10,4
	105				20100	425	275			