DL–1004

Wellenverbinder (Wellenkupplung) / *Raccord d'arbre (Accouplement d'arbre)*

selbstzentrierend
autocentrant

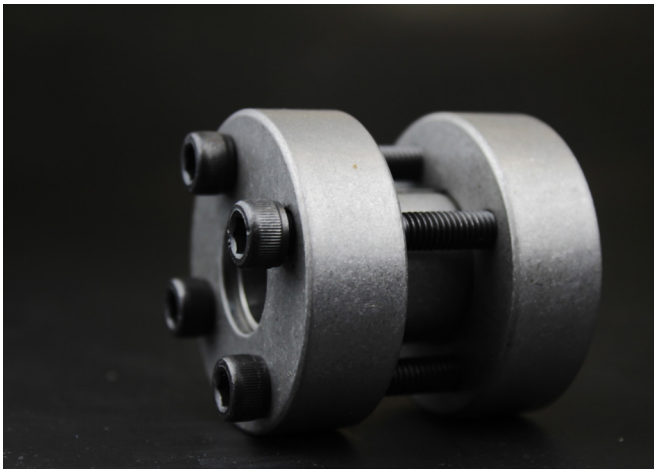

Eigenschaften

- mittlere Drehmomente
- starre Wellenkupplung
- selbstlösend bei Demontage
- einfache Montage

Caractéristiques

- *couples moyens*
- *accouplement à arbre rigide*
- *autodesserrant lors du démontage*
- *montage simple*

Montage

Die Kontaktfläche von Welle und Nabe sorgfältig reinigen und mit passendem Schutzmittel (*) gegen Passungsrost behandeln.

Die starre Wellenkupplung auf die zu verbindenden Wellenenden aufsetzen.
Die Spannschrauben von Hand anziehen, bis Kupplung starr sitzt. Danach alle Spannschrauben stufenweise und gleichmässig mithilfe eines Drehmomentschlüssels über Kreuz anziehen, bis das Anzugsmoment **Ms** der Masstabelle erreicht wird.

(*) Keine Öle oder Fette mit Molybdändisulfid oder ähnlichen Zusatzstoffen verwenden. Diese würden den Reibungskoeffizienten erheblich reduzieren.

Montage

Nettoyer soigneusement la surface de contact de l'arbre et du moyeu et la traiter avec un produit de protection (*) contre la rouille d'ajustage.

Placer l'accouplement rigide sur les extrémités d'arbres à assembler. Serrer les vis de serrage à la main jusqu'à ce que l'accouplement soit bien en place.
*Serrer ensuite toutes les vis de serrage progressivement et uniformément – en procédant en croix – à l'aide d'une clé dynamométrique jusqu'à ce que le couple de serrage **Ms** indiqué dans le tableau soit atteint.*

(*) Ne pas utiliser d'huiles ou de graisses contenant du bisulfure de molybdène ou des additifs similaires. Celles-ci réduiraient fortement le coefficient de frottement.

Demontage

Alle Spannschrauben der Reihe nach lösen und abnehmen.
Kupplung sorgfältig von Wellenenden entfernen.

Démontage

Desserrer et retirer toutes les vis de serrage les unes après les autres.
Retirer avec précaution l'accouplement des extrémités des arbres.

Technische Hinweise

Oberflächengüte: Rz ≤ 16 µm

Empfohlene Toleranz: **Welle h8**

Informations techniques

Qualité de surface: Rz ≤ 16 µm

*Tolérance recommandée: **Arbre h8***

DL–1004

Wellenverbinder (Wellenkupplung) / *Raccord d'arbre (Accouplement d'arbre)*

selbstzentrierend
autocentrant

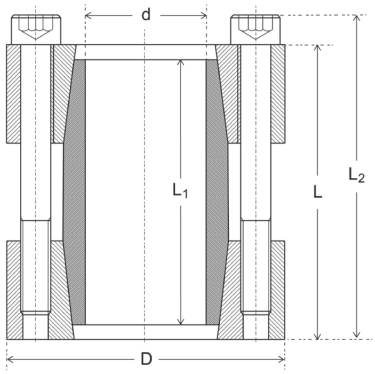

Masse / *Dimensions*				Dreh-moment *Couple*	Axialkraft *Force axiale*	Flächenpressung *Pression de surface*	Spannschrauben *Vis de serrage*		Gewicht *Poids*
d x D	L	L1	L2			Welle *Arbre*	DIN 912 (G. 12.9)	Anzugs-moment *Couple de serrage*	
mm	mm			Mt Nm	Fa KN	pw N/mm²	N° x Typ	Ms Nm	kg
17 x 50	50	44	56	142	17,0	118,0	4 x M6	17	0,50
18 x 50	50	44	56	151	17,0	109,0	4 x M6	17	0,46
19 x 50	50	44	56	159	17,0	96,0	4 x M6	17	0,50
20 x 50	50	44	56	240	17,0	93,0	4 x M6	17	0,50
24 x 55	60	54	66	290	25,0	96,0	4 x M6	17	0,60
25 x 55	60	54	66	315	25,0	95,0	6 x M6	17	0,66
28 x 60	60	54	66	352	25,0	84,0	6 x M6	17	0,70
30 x 60	60	54	66	378	25,0	79,0	6 x M6	17	0,73
32 x 63	60	54	68	403	25,0	77,0	6 x M8	41	1,30
35 x 75	75	69	83	546	32,0	82,0	4 x M8	41	1,34
38 x 75	75	69	83	592	32,0	75,0	4 x M8	41	1,30
40 x 75	75	69	83	624	32,0	64,0	4 x M8	41	1,40
42 x 78	75	69	83	982	32,0	65,0	4 x M8	41	2,00
45 x 85	85	79	93	1053	47,0	73,0	6 x M8	41	2,50
48 x 90	85	79	93	1123	47,0	70,0	6 x M8	41	2,40
50 x 90	85	79	93	1170	47,0	64,0	6 x M8	41	2,00
55 x 94	85	79	93	1710	63,0	63,0	8 x M8	41	3,30
60 x 100	85	79	93	1870	63,0	59,0	8 x M8	41	2,60
65 x 105	85	79	93	2020	63,0	53,0	8 x M8	41	3,00
70 x 115	100	94	110	3440	99,0	50,0	6 x M10	83	5,40