DL–1

Spannsatz / *Frette de serrage*

nicht selbstzentrierend
pas autocentrant

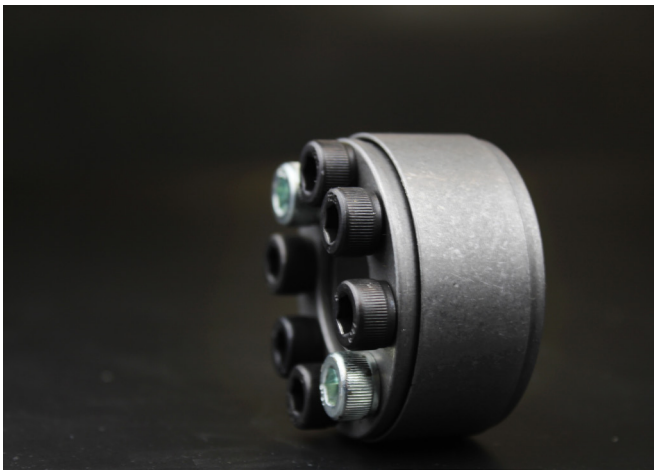

Eigenschaften

- mittlere bis hohe Drehmomente
- breite Toleranzen
- selbstlösend bei Demontage
- keine axiale Verschiebung beim Spannen

Caractéristiques

- *couples moyens à élevés*
- *tolérances importantes*
- *autodesserrant lors du démontage*
- *pas de déplacement axial lors du serrage*

Montage

Die Kontaktfläche von Welle und Nabe sorgfältig reinigen und mit passendem Schutzmittel (*) gegen Passungsrost behandeln.

Den Spannsatz in den Nabensitz einfügen und auf die Welle schieben. Die Spannschrauben von Hand anziehen, bis der Innenring mit der Welle und der Aussenring mit der Nabe in Kontakt kommen. Danach alle Spannschrauben stufenweise und gleichmässig mithilfe eines Drehmomentschlüssels über Kreuz anziehen, bis das Anzugsmoment **Ms** der Masstabelle erreicht wird.

(*) Keine Öle oder Fette mit Molybdändisulfid oder ähnlichen Zusatzstoffen verwenden. Diese würden den Reibungskoeffizienten erheblich reduzieren.

Montage

Nettoyer soigneusement la surface de contact de l'arbre et du moyeu et la traiter avec un produit de protection (*) contre la rouille d'ajustage.

Monter la frette de serrage dans le logement du moyeu et le faire glisser sur l'arbre. Serrer les vis de serrage à la main jusqu'à ce que la bague intérieure soit en contact avec l'arbre et la bague extérieure avec le moyeu.
*Serrer ensuite toutes les vis de serrage progressivement et uniformément – en procédant en croix – à l'aide d'une clé dynamométrique jusqu'à ce que le couple de serrage **Ms** indiqué dans le tableau soit atteint.*

(*) Ne pas utiliser d'huiles ou de graisses contenant du bisulfure de molybdène ou des additifs similaires. Celles-ci réduiraient fortement le coefficient de frottement.

Demontage

Alle Spannschrauben der Reihe nach lösen und abnehmen. Danach den Spannsatz vorsichtig abpressen.

Démontage

Desserrer et retirer toutes les vis de serrage les unes après les autres. Ensuite, détacher délicatement la frette de serrage.

Technische Hinweise

Oberflächengüte: Rz ≤ 16 µm

Empfohlene Toleranzen: **Welle h8 | Nabe H8**

Informations techniques

Qualité de surface: Rz ≤ 16 µm

*Tolérances recommandées: **Arbre h8** | **Moyeu H8***

Zentrierung

Dieser Spannsatz ist nicht selbstzentrierend.
Die Rundlaufgenauigkeit der Nabe gegenüber der Welle hängt ausschliesslich von der Passung und der Länge der Führung ab.

Centrage

Cet élément de serrage n'est pas autocentrante.
La concentricité du moyeu par rapport à l'arbre dépend exclusivement de l'ajustement et de la longueur du guidage.

Axiale Verschiebung

Es erfolgt keine axiale Verschiebung der Nabe gegenüber der Welle.

Déplacement axial

Le moyeu n'a aucun déplacement axial par rapport à l'arbre.

DL–1

Spannsatz / *Frette de serrage*

nicht selbstzentrierend
pas autocentrant

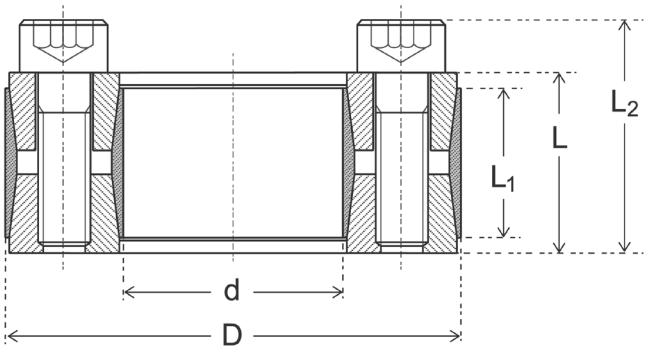

Masse / *Dimensions*				Dreh-moment *Couple*	Axialkraft *Force axiale*	Flächenpressung *Pression de surface*		Spannschrauben *Vis de serrage*		Gewicht *Poids*
d x D	L	L1	L2			Welle *Arbre*	Nabe *Moyeu*	DIN 912 (G. 12.9)	Anzugs-moment *Couple de serrage*	
mm	mm			Mt Nm	Fa KN	pw N/mm²	pn N/mm²	N° x Typ	Ms Nm	kg
20 x 47	20	17	26	268	26,8	225	95	8 x M6	15	0,22
22 x 47	20	17	26	283	26,8	200	90	8 x M6	15	0,23
24 x 50	20	17	26	361	30,1	210	100	8 x M6	15	0,23
25 x 50	20	17	26	376	30,1	200	100	8 x M6	15	0,23
28 x 55	20	17	26	420	33,5	200	100	10 x M6	15	0,27
30 x 55	20	17	26	450	33,5	183	99	10 x M6	15	0,26
32 x 60	20	17	26	643	40,2	205	110	12 x M6	15	0,28
35 x 60	20	17	26	703	40,2	190	110	12 x M6	15	0,30
38 x 65	20	17	26	891	46,9	200	115	14 x M6	15	0,33
40 x 65	20	17	26	938	46,9	190	115	14 x M6	15	0,32
42 x 75	24	20	32	1537	73,2	228	129	12 x M8	37	0,57
45 x 75	24	20	32	1647	73,2	208	127	12 x M8	37	0,55
48 x 80	24	20	32	1756	73,2	190	120	12 x M8	37	0,60
50 x 80	24	20	32	1830	73,2	189	118	12 x M8	37	0,56
55 x 85	24	20	32	2348	85,4	200	135	14 x M8	37	0,65
60 x 90	24	20	32	2560	85,4	180	125	14 x M8	37	0,66
65 x 95	24	20	32	3170	97,6	191	135	16 x M8	37	0,72
70 x 110	28	24	38	4700	124,0	210	130	14 x M10	70	1,27
75 x 115	28	24	38	4800	134,4	185	119	14 x M10	70	1,33
80 x 120	28	24	38	5300	134,4	180	120	14 x M10	70	1,35
85 x 125	28	24	38	6300	146,0	195	130	16 x M10	70	1,45
90 x 130	28	24	38	6500	148,0	178	124	16 x M10	70	1,55
95 x 135	28	24	38	7800	165,0	193	134	18 x M10	70	1,65
100 x 145	33	26	45	9560	187,0	195	135	14 x M12	127	2,20
105 x 150	33	26	45	9750	188,0	178	125	14 x M12	127	2,40
110 x 155	33	26	45	10330	195,0	175	121	14 x M12	127	2,40
120 x 165	33	26	45	12600	210,0	176	128	16 x M12	127	2,60
130 x 180	38	34	50	18030	279,0	165	115	20 x M12	127	3,60
140 x 190	38	34	50	20800	296,0	162	123	22 x M12	127	3,80
150 x 200	38	34	50	24300	326,0	168	124	24 x M12	127	4,10
160 x 210	38	34	50	28100	351,0	168	129	26 x M12	127	4,50
170 x 225	44	38	58	33000	392,0	163	119	22 x M14	195	5,90
180 x 235	44	38	58	38000	424,0	170	130	24 x M14	195	6,10
190 x 250	52	46	66	44700	495,0	155	120	28 x M14	195	8,50
200 x 260	52	46	66	51900	522,0	150	116	30 x M14	195	9,00